КВІТКА PRO

ПОСІБНИК З ЕКСПЛУАТАЦІЇ ТА ТЕХНІЧНОГО ОБСЛУГОВУВАННЯ ІНВЕРТОРНИХ ГЕНЕРАТОРІВ

KG15000iESAC3Q

GENERATOR OPERATOR`S MANUAL



Зображення лише як зразок
(The picture is for reference only)

ПОСІБНИК З ЕКСПЛУАТАЦІЇ ТА ТЕХНІЧНОГО ОБСЛУГОВУВАННЯ ІНВЕРТОРНИХ ГЕНЕРАТОРІВ

KG15000iESAC3Q

GENERATOR OPERATOR`S MANUAL

Дякуємо вам за покупку генератора КВІТКА PRO.
Пристрій виконаний тільки з найякісніших вузлів, агрегатів та комплектуючих. У конструкції застосовується один із найнадійніших та економних двигунів. Надійність обладнання торгової марки КВІТКА PRO підтверджено часом.

Перед експлуатацією уважно прочитайте цей посібник. Якщо у вас виникнуть питання, зв'яжіться, будь ласка, з фахівцями нашої компанії. Ми з радістю допоможемо вам! Усю контактну інформацію ви знайдете на останніх сторінках посібника.

Експлуатація обладнання з порушеннями правил, що викладені у цій інструкції, може зашкодити здоров'ю користувача та призвести до неполадок генератора і дорогого ремонту. Компанія не несе відповідальності за наслідки, що спричинені неправильною експлуатацією.

В посібнику описано принцип дії, основні технічні характеристики та правила експлуатації бензинового генератора.

ПРИМІТКА. Наступна інформація про безпеку не охоплює всі можливі ситуації, які можуть виникнути. Ми залишаємо за собою право змінювати цей продукт і його технічні характеристики в будь-який час без попереднього повідомлення.

НЕ ВИКИДАЙТЕ ЦЮ ІНСТРУКЦІЮ. Зберігайте цей посібник доступним для користувачів протягом усього терміну служби приладу. Переглядайте його перед використанням генератора, щоб уникнути небезпечних ситуацій.

Зміст:

1. Інструкції з безпеки та попередження **4-10**

2. Технічні характеристики **11**

3. Елементи керування та функції **12-15**

4. Підготовка генератора до роботи **15-18**

6. Запуск та зупинка двигуна **18-25**

7. Технічне обслуговування **25-30**

8. Транспортування та зберігання **30-31**

9. Усунення несправностей **32-34**

10. Гарантійне обслуговування **36**

Застереження щодо безпечної роботи генератора

Ніколи не використовуйте генератор у будинках, гаражах, підвалах чи інших частково закритих приміщеннях. Навіть якщо ви правильно використовуєте генератор, вихлопні гази можуть потрапляти в будинок. Якщо ви починаєте відчувати нудоту, запаморочення або слабкість після роботи електростанції, негайно перейдіть на свіже повітря. Викличте лікаря або зателефонуйте близьким. Можливо, ви отруїлися чадним газом.

Генератор виділяє легкозаймисті та вибухонебезпечні випари, які можуть спричинити серйозні опіки або навіть смерть у разі займання.

- Не працюйте поблизу відкритого вогню, тепла або будь-якого іншого джерела займання. Не паліть поблизу генератора. Навіть потрапляння маленької іскри може спричинити вибух.
- Завжди розміщуйте генератор на твердій рівній поверхні.
- Завжди вимикайте генератор перед заправкою. Дайте генератору охолонути принаймні 2 хвилини, перш ніж знімати кришку бака. Знімайте кришку повільно, щоб скинути тиск у баку.
- Не переповнюйте паливний бак. Під час роботи бензин може розширюватися. Не наповнюйте резервуар на 100%. Залиште місце для розширення рідини. Завжди перевіряйте наявність розлитого палива перед початком роботи.
- Акуратно наповнюйте установку паливом та оливою, щоб уникнути пролиття. Якщо ви розлили мастило чи бензин, ретельно протріть сухою, чистою тканиною.
- Спорожніть паливний бак перед зберіганням або транспортуванням генератора.

Правильне використання:

- використовуйте лише надворі та подалі від вікон, дверей та вентиляційних отворів;
- розташовуйте генератор щонайменше на відстані 2-3 метрів від будівлі;
- упевніться, що вихлопні гази не потрапляють до житлових чи нежитлових приміщень.

1. **НЕБЕЗПЕКА! ЧАДНИЙ ГАЗ.**
2. Використання генератора в приміщенні може вбити вас за лічені хвилини. Вихлопні гази генератора містять монооксид вуглецю. Це отруйний газ, який ви можете навіть не відчути.
3. Ніколи не використовуйте генератор у будинках, гаражах, інших приміщеннях. У цих місцях може накопичуватися смертельний рівень чадного газу. Використання вентилятора або відкривання вікон і дверей не забезпечує достатнього надходження свіжого повітря.
4. Використовуйте генератор лише зовні та подалі від вікон, дверей та вентиляційних отворів.

УВАГА!

НІКОЛИ не запускайте і не зупиняйте двигун, коли електричні пристрої підключені та ввімкнені.

Паливо та його випари надзвичайно легкозаймисті та вибухонебезпечні. Це може спричинити опіки, пожежу чи вибух, що призведе до смерті чи серйозних травм та/або пошкодження майна.

Під час додавання або зливу палива

- Вимкніть двигун генератора та дайте йому охолонути щонайменше 2 хвилини, перш ніж знімати кришку бака.
- Повільно ослабте кришку, щоб скинути тиск у баку.
- Наповніть або злийте паливний бак на відкритому повітрі.

- НЕ переповнюйте бак. Залиште простір для розширення палива.
- Якщо паливо розлилося, ретельно витріть його, перш ніж запускати двигун.
- Тримайте паливо подалі від іскор, відкритого вогню, тепла та інших джерел займання.
- Часто перевіряйте паливопроводи, бак, кришку на наявність тріщин або протікання. За необхідності замініть.

Під час запуску обладнання

- Переконайтеся, що свічка запалювання, глушник, кришка паливного бака та повітряний фільтр правильно розташовані, не пошкоджені.
- НЕ намагайтеся запустити двигун без свічки запалювання.

Під час експлуатації обладнання

- НЕ використовуйте цю установку у будь-яких будівлях, навісах для автомобілів, верандах, морських пристроях або огородженнях.
- НЕ перехиляйте пристрій та не розташовуйте його під кутом – це може спричинити розлив палива, оливи.

Під час транспортування, переміщення або ремонту обладнання

- Транспортуйте/переміщуйте/ремонтуйте генератор з порожнім паливним баком, закритим паливним краном.
- НЕ перехиляйте двигун або обладнання під таким кутом, що призведе до розливу палива
- Від'єднайте провід свічки запалювання.
- НЕ торкайтеся оголених проводів або розеток.
- НЕ використовуйте генератор з електричною проводкою, яка зношена, потерта, оголена або іншим чином пошкоджена.
- НЕ використовуйте генератор під час дощу або за вологої погоди.

- НЕ торкайтесь генератора або електричних проводів, коли стоїте у воді, босоніж або коли руки чи ноги мокрі.
- НЕ дозволяйте некваліфікованим особам або дітям керувати чи обслуговувати генератор.
- НЕ контактуйте із зоною глушника. Це може спричинити опіки та серйозні травми.
- НЕ торкайтеся гарячих частин і уникайте гарячих вихлопних газів.
- Перш ніж торкатися обладнання, дайте йому охолонути.
- Змінні частини мають бути такими ж і встановленими в тому ж положенні, що й оригінальні частини.

Під час регулювання або ремонту вашого генератора

- Від'єднайте дріт свічки запалювання від самої свічки запалювання та розмістіть дріт так, щоб він не торкався її.

Під час тестування іскри двигуна

- Використовуйте схвалений тестер свічок запалювання.
- НЕ перевіряйте наявність іскри у разі знятої свічки запалювання.
- Стартер та інші обертові частини можуть зачепити руки, волосся, одяг або аксесуари, що призведе до серйозних травм.
- НІКОЛИ не використовуйте генератор без захисного кожуха або кришки.
- НЕ носіть вільного одягу, прикрас або будь-чого, що може зачепитися за стартер або інші обертові частини.
- Зав’яжіть довге волосся та зніміть прикраси.
- Перевищення робочої швидкості може призвести до поломки.
- НЕ змінюйте пружину регулятора, ланки чи інші частини, щоб збільшити швидкість двигуна.

Генератор забезпечує правильну номінальну частоту та напругу, коли працює на регульованій швидкості.

- НЕ модифікуйте генератор жодним чином.

ПРИМІТКА. Перевищення потужності генератора у ватах/силі струму може пошкодити генератор або підключені до нього електричні пристрої.

- НЕ перевищуйте встановлену потужність генератора.
- Запустіть генератор і дайте двигуну стабілізуватися перед підключенням електричних навантажень.
- Підключіть електричні навантаження в положенні OFF, а потім увімкніть для роботи.
- Вимкніть електричне навантаження та від'єднайте прилади перед зупинкою генератора.

ПРИМІТКА. Неналежне поводження з генератором може пошкодити його та скоротити термін служби.

- Використовуйте генератор лише за призначенням.
- Якщо у вас є запитання щодо використання за призначенням, зверніться до дилера або безпосередньо у нашу компанію.
- Використовуйте генератор тільки на рівній поверхні.
- Не піддавайте генератор впливу надмірної вологи, пилу, бруду або корозійних випарів.
- Не вставляйте жодних предметів в отвори для охолодження.
- Якщо підключені пристрої перегріваються, вимкніть їх і від'єднайте від генератора.

Вимкніть генератор, якщо:

- відсутня електрична напруга;
- обладнання іскрить, димить або палає;
- пристрій надмірно вібрує.

Застосування в медицині та підтримці життя.

- НІКОЛИ не використовуйте цей продукт для живлення апаратів життєзабезпечення.
- НІКОЛИ не використовуйте цей виріб для живлення медичних приладів.

Загальні правила роботи з генератором

1. Завжди заземлюйте генератор перед використанням для максимальної безпеки.
2. Не переповнюйте паливний бак, оскільки бензин під час роботи може розширитися. Завжди перевіряйте наявність розлитого палива перед початком роботи.
3. Якщо будь-яка частина генератора, електричного пристрою або шнура живлення зламана, пошкоджена або несправна, переконайтеся, що її відремонтовано або замінено перед початком роботи. Обслуговування має виконувати лише кваліфікований технік. Не використовуйте розетки або шнури, які мають ознаки пошкодження, наприклад зламану або тріснуту ізоляцію.
4. Використовуйте пристрій захисного вимкнення (GFCI) у місцях з високою провідністю, таких як металевий настил або сталеві конструкції.
5. Ніколи жодним чином не модифікуйте генератор. Модифікація або використання генератора для будь-яких інших цілей, для яких він не призначений, може призвести до серйозних травм, пошкодження та втрати гарантії.
6. Не торкайтеся гарячих частин. Температура біля вихлопу може перевищувати 65ºC. Дайте генератору охолонути після використання, перш ніж торкатися двигуна або ділянок генератора, які нагріваються під час використання.
7. Перед зупинкою генератора вимкніть усі підключені електричні пристрої.

8. Завжди вимикайте генератор перед заправкою. Дайте йому охолонути принаймні 2 хвилини, перш ніж знімати кришку бака. Повільно ослабте кришку, щоб скинути тиск у баку.
9. Поверніть перемикач запуску в положення OFF, коли двигун не працює.
10. Спорожніть паливний бак перед зберіганням або транспортуванням генератора.

УВАГА! Неправильне використання може пошкодити цей генератор або скоротити його термін служби.

ЩОБ МАКСИМАЛЬНО ПРОДОВЖИТИ ТРИВАЛІСТЬ СЛУЖБИ ВАШОГО ГЕНЕРАТОРА, ми рекомендуємо запускати генератор принаймні раз на місяць на 20-30 хвилин. Запустіть генератор відповідно до інструкцій і підключіть невелике навантаження, щоб переконатися, що розетка виробляє електроенергію. Якщо ви не запускатимете його час від часу, це значно скоротить термін служби генератора.

Технічні характеристики

Модель	KG15000iESAC3Q
Кількість фаз	3
Частота (Гц)	50
Номінальна потужність (кВт)	12
Максимальна потужність (кВт)	13
Напруга (В)	220
Модель двигуна	SV750
Потужність двигуна (к.с.)	24.5
Система охолодження двигуна	повітряна
Об’єм паливного бака (л)	40
Об’єм бака для оливи (л)	1.5
Тип палива	бензин
Тип двигуна	4-тактний, 2-циліндровий, OHV
Система запуску	електричний стартер (вмикається через кнопку на панелі керування)/ запуск через пульт
Робочий об’єм двигуна (куб. см)	744
Час роботи за 50%-го навантаження (год)	10
Вага (кг)	170
Габаритні розміри (мм)	972x783x873

Будова генератора

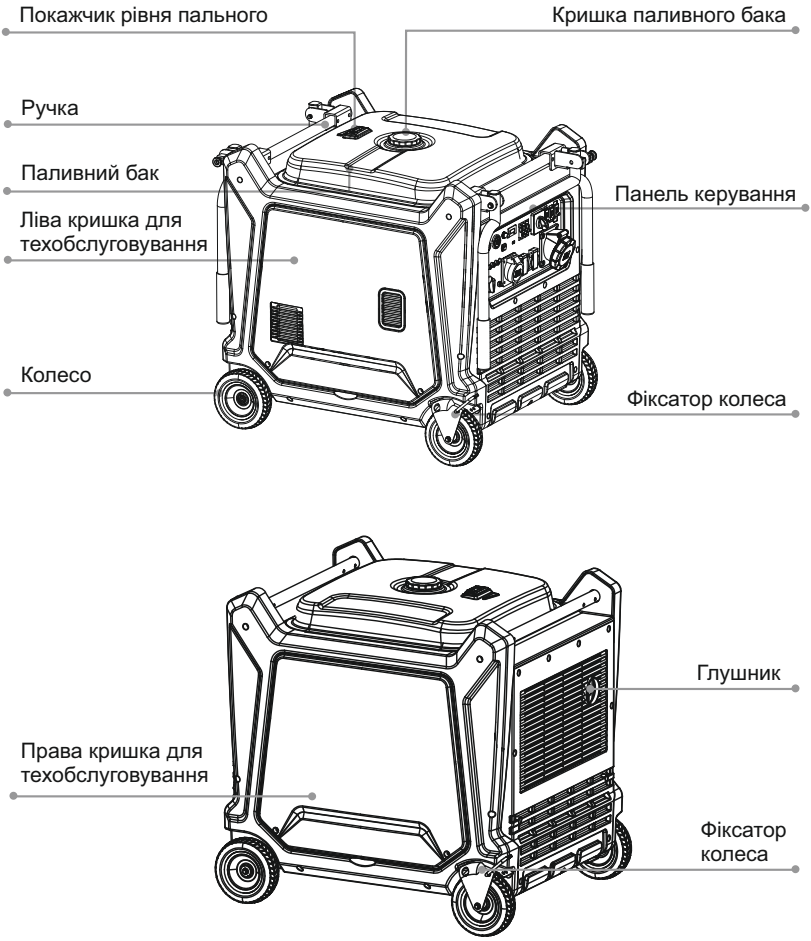

Для безпечного користування товаром важливо зрозуміти інформацію з цього посібника, а також розуміти, для яких саме цілей ви користуватиметесь генератором. Перед користуванням ознайомтесь з особливостями генератора та правилами безпеки.

Розетки змінного струму

Розетки змінного струму призначені для під'єднання відповідних пристроїв, електричного освітлення, інструментів та моторних навантажень.

Повітряні фільтри

Повітряні фільтри допомагають обмежити кількість бруду та пилу, які потрапляють у пристрій під час роботи.

Режим низького холостого ходу

Режим низького холостого ходу використовується для контролю швидкості двигуна та економії палива. Коли перемикач знаходиться в положенні ON (I) і до пристрою не підключено жодних приладів, двигун працюватиме на холостому ході. Якщо додається електроприлад, швидкість двигуна збільшиться, щоб живити пристрій. Якщо прилад відімкнути, двигун повернеться до холостого ходу.

ПРИМІТКА.

Якщо одночасно підключені пристрої створюють велике електричне навантаження, переведіть режим низького холостого ходу в положення ВИМКНЕНО (OFF), щоб зменшити коливання напруги.

Ручки

Генератор обладнаний двома ручками для транспортування. Переносьте генератор, лише тримаючи його за обидві ручки.

Паливний бак

Аби збільшити час роботи генератора, заправляйте повний бак

перед її початком. Завжди заправляйте паливо з вимкненим і охолодженим двигуном.

Індикатор пального

Паливомір — це механічний прилад, який вимірює рівень пального в баку. Червоний індикатор віконце з червоним індикатором показує рівень наповненості бака пальним.

Заземлення

Клема заземлення використовується для правильного заземлення генератора для захисту від ураження електричним струмом. Проконсультуйтеся з місцевим електриком щодо вимог заземлення у вашому регіоні.

Світлодіодний дисплей

Світлодіоди забезпечують зворотний зв'язок, дисплей показує, чи увімкнено генератор, чи він перевантажений, чи потребує мастила.

Масляний ковпачок/вимірювальний щуп

Зніміть масляний ковпачок, щоб перевірити та за потреби додати оливу в генератор.

Паралельний комплект (додатково)

Неполяризовані клеми використовуються з паралельним комплектом (продається окремо), який дозволяє поєднати генератори між собою для збільшення вихідної потужності.

Ручка стартера

Використовується, коли напруга акумулятора занадто низька, щоб завести двигун. Потягніть ручку стартера, щоб вручну запустити двигун генератора.

Розетка постійного струму (додатково)

Ваш генератор має розетку постійного струму на 12 В для заряджання свинцево-кислотних акумуляторів.

Мультиперемикач

Мультиперемикач використовується для управління пальним і дроселем.

Кришка для технічного обслуговування

Відкрийте та закрийте кришку для обслуговування генератора.

Відкрийте праву кришку обслуговування для:

- перевірки/очищення повітряного фільтра;
- перевірки/заміни свічки запалювання;
- перевірки/заміни акумулятора.

Відкрийте ліву кришку для обслуговування для:
- перевірки/заміни моторної оливи.

Підготовка генератора до роботи

Розпакування

Цей продукт поставляється повністю зібраним.

Обережно вийміть продукт і будь-які аксесуари з коробки. Переконайтеся, що присутні всі предмети, включені в перелік пакування.

УВАГА! Не використовуйте цей виріб, якщо будь-які частини з Пакувального переліку вже прикріплені до виробу на момент його розпакування. Деталі в цьому переліку не встановлюються виробником у виріб і потребують встановлення замовником. Використання продукту, який міг бути зібраний неправильно, може призвести до серйозних травм.

- Уважно огляньте виріб, щоб переконатися, що під час транспортування не було поломок чи пошкоджень.
- Не викидайте пакувальний матеріал, доки ви ретельно не оглянете та не спробуєте генератор в роботі.
- Якщо будь-які частини пошкоджені або відсутні, зверніться до продавця.

Пакувальний перелік:

- генератор;
- кабель для заряджання батареї генератора (додатково);
- мастило двигуна (додатково);
- викрутка;
- лійка;
- посібник користувача.

УВАГА! Якщо будь-які частини товару пошкоджені або відсутні, не використовуйте цей виріб, доки їх не буде замінено. Використання цього продукту з пошкодженими або відсутніми частинами може призвести до серйозних травм.

Не намагайтеся працювати з генератором до повного завершення його збору. Недотримання цієї вимоги може призвести до серйозних травм.

Не намагайтеся самотужки модифікувати цей продукт або створювати аксесуари, не рекомендовані для використання з ним. Будь-яка зміна або модифікація є неправильним використанням і може призвести до небезпечного стану, що може призвести до серйозних травм.

НЕБЕЗПЕКА! Чадний газ. Використання генератора в приміщенні МОЖЕ ВБИТИ ВАС ЗА ЛІЧЕНІ ХВИЛИНИ.

Вихлопні гази генератора містять високий рівень чадного газу (CO), отруйного газу, який неможливо побачити чи відчути. Якщо ви відчуваєте запах вихлопів генератора, ви дихаєте CO. Але навіть якщо ви не відчуваєте запаху вихлопів, ви всеодно можете в цей момент дихати CO.

- Ніколи не використовуйте генератор у будинках, гаражах, підсобних приміщеннях або інших частково закритих приміщеннях. У цих місцях може накопичуватися смертельний рівень чадного газу. Використання вентилятора або відчинення вікон і дверей НЕ забезпечує достатньо свіжого повітря.

- Використовуйте генератор ЛИШЕ поза приміщенням і подалі від відкритих вікон, дверей і вентиляційних отворів. Ці отвори можуть втягувати вихлопні гази генератора.

Навіть якщо ви правильно використовуєте генератор, CO може витікати в приміщення. ЗАВЖДИ використовуйте газосигналізатор, заживлений від резервної батареї. Якщо ви починаєте відчувати нудоту, запаморочення або слабкість після роботи генератора НЕГАЙНО вийдіть на свіже повітря та зверніться до лікаря — це може бути отруєння чадним газом.

Навіть якщо ви добре знайомі з такою технікою, будьте пильними. Пам'ятайте, що секундна недбалість може призвести до серйозних наслідків та нещасних випадків.

НЕБЕЗПЕКА!
Неналежне заземлення генератора, або його повна відсутність, може призвести до ураження електричним струмом, особливо якщо генератор оснащений комплектом коліс. Викличте електрика, щоб дізнатися про місцеві вимоги щодо заземлення.

Заземлення генератора

Щоб зменшити ризик ураження електричним струмом, генератор має бути належним чином заземлений. Для підключення генератора до відповідного джерела заземлення завжди слід використовувати гайку та клему заземлення на рамі. Під'єднайте клему дроту заземлення між стопорною шайбою та гайкою, і повністю затягніть гайку. Надійно під'єднайте інший кінець дроту до відповідного джерела заземлення.

Усі електричні інструменти та прилади, що працюють від цього генератора, повинні бути належним чином заземлені за допомогою третього дроту або мати «подвійну ізоляцію».

Перевірте та дотримуйтесь усіх діючих федеральних, обласних, державних і місцевих норм, що стосуються специфікацій заземлення. Зверніться до кваліфікованого електрика або обслуговуючого персоналу, якщо інструкції щодо заземлення вам не зовсім зрозумілі або якщо ви сумніваєтеся щодо правильності заземлення.

лення генератора.

УВАГА!
Не користуйтесь жодними деталями чи аксесуарами, які не рекомендовані виробником цього товару. Будь-які деталі чи аксесуари, не рекомендовані виробником можуть призвести до серйозних травм.

Експлуатація

Підключення акумулятора

УВАГА! Щоб зменшити ризик ураження електричним струмом або вибуху, не замикайте клеми акумулятора та не заряджайте його в герметичному контейнері. Тримайте подалі від іскор і вогню.

Тримайте металеві предмети подалі від клем акумулятора. Металеві предмети можуть з'єднувати одну клему з іншою. Коротке замикання клем акумулятора може спричинити іскри, опіки або пожежу.

ПРИМІТКА. Деколи акумулятор потрібно зарядити, перш ніж генератор можна буде запустити за допомогою вимикача двигуна або стартера. Після запуску генератора акумулятор заряджається під час роботи пристрою.

Кабелі акумуляторної батареї повинні бути підключені до того, як можна буде працювати з генератором.

Щоб підключити кабелі акумулятора:

- Відкрутіть болти із боків кришок для техобслуговування. Зніміть кришки і відставте в сторону.
- Під'єднайте червоні дроти до позитивної клеми (+), потім під'єднайте чорний дріт до негативної клеми (-). Упевніться в надійності контакту. Накрийте клеми ґумовими накладками.



- Будьте обережні, щоб не замкнути клеми під час встановлення. Замикання клем може спричинити іскри, пошкодження батареї чи генератора або навіть опіки чи вибухи.

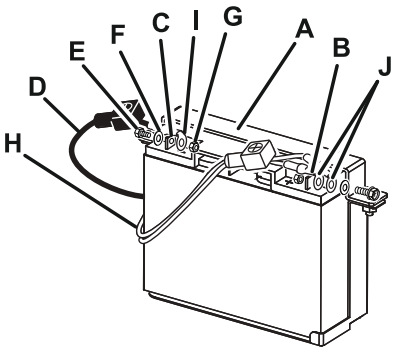

A - Кронштейн акумулятора
B - Позитивна (+) клема
C - Негативна (-) клема
D - Чорний дріт (-)
E - Шуруп
F - Шайба
G - Гайка
H - Червоні дроти (+)
I - З'єднання негативної клеми
J - З'єднання позитивної клеми

Перевірка/доливання моторної оливи

Генератор оснащений двома ручками для зручного транспортування. Для переміщення генератора слід використовувати обидві ручки.

ПРИМІТКА. Спроба запустити двигун до того, як він був належним чином заповнений моторною оливою призведе до поломки обладнання.

Моторна олива має великий вплив на продуктивність двигуна і термін служби. Для загального використання при всіх температурах рекомендовано SAE 10W-30. Завжди використовуйте оливу для 4-тактних двигунів, яка відповідає вимогам або перевищує їх.

Олива без мийних засобів або олива для 2-тактних двигунів пошкодить двигун, тому її не слід використовувати.

- Відкрутіть гвинти збоку лівої кришки обслуговування. Зніміть кришку та відкладіть її в сторону.
- Відкрутіть кришку масляного бака/щуп і зніміть її.

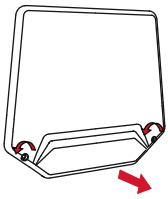

- Протріть щуп і знову встановіть його в отвір; не перетягніть різьбу.
- Знову вийміть щуп і перевірте рівень моторного мастила. Рівень моторного мастила має бути між мінімальною та максимальною позначками на щупі.
- Якщо рівень низький, долийте моторне мастило.
- Замініть і закріпіть кришку/щуп.

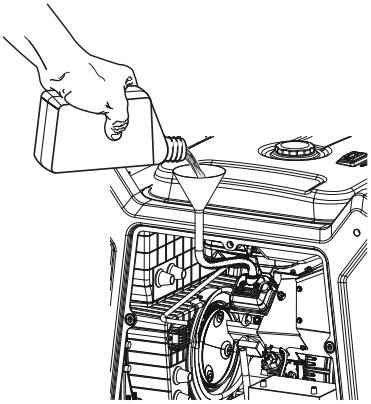

Використання стабілізатора пального

Пальне з часом старіє, окислюється та руйнується. Додавання стабілізатора пального (не входить до комплекту) подовжує термін його використання та допомагає запобігти утворенню відкладень, які можуть засмітити паливну систему. Дотримуйтеся вказівок виробника стабілізатора палива для правильного співвідношення стабілізатора та палива.

- Змішайте паливний стабілізатор і бензин перед заповненням бака за допомогою газової каністри або іншого дозволеного паливного контейнера та обережно струсіть, щоб з'єднати.

ПРИМІТКА: Щоб контролювати кількість стабілізатора палива, який додається до двигуна, завжди змішуйте стабілізатор палива з бензином перед заправкою палива в бак, а не дода-вайте стабілізатор палива безпосередньо в паливний бак генератора.

- Замініть і закріпіть кришку паливного бака.
- Запустіть двигун і дайте йому попрацювати щонайменше 5 хвилин, щоб стабілізатор розподілився по всій паливній системі.

Оксидоване пальне

ПРИМІТКА: Не використовуйте пальне E15 або E85 (або пальне, що містить понад 10% етанолу) у цьому продукті. Це призведе до

пошкодження пристрою та втрати гарантії.

Гарантія не покриває проблеми, що виникли в результаті використання кисневмісного палива, що містить більше, ніж вказаний нижче відсоток оксигенатів.

Етанол, бензин, що містить до 10% етанолу за об'ємом (зазвичай позначається як E10), є прийнятним. E15 і E85 є неприйнятними.

Перевірка/додавання пального

УВАГА! Бензин та його пари легкозаймисті та вибухонебезпечні. Щоб запобігти серйозним травмам і пошкодженню майна, поводьтеся з бензином обережно. Тримайте подалі від джерел вогню й лише на відкритому повітрі, не паліть під час заливання палива та витирайте розлите пальне негайно.

Додаючи газ до генератора, переконайтеся, що пристрій стоїть на пласкій рівній поверхні. Якщо двигун гарячий, дайте генератору охолонути перед додаванням газу. ЗАВЖДИ заправляйте паливний бак на відкритому повітрі, а не в приміщенні. Двигун в цей час повинен бути вимкненим.

Щоб додати оливу:

- Зніміть кришку бака.
- Заповніть бак пальним на 2.5 см нижче висоти горловини бака.
- Поверніть на місце та надійно зафіксуйте кришку паливного бака.

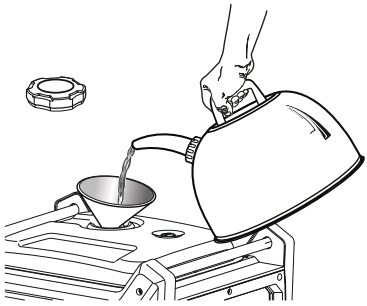

ПРИМІТКА. Завжди використовуйте неетилований бензин з октановим числом 86 або вище. Ніколи не використо-вуйте старий, застояний або забруднений бензин, а також суміш мас-тило/газ. Не допускайте потрапляння бруду або води в палив-ний бак. Не використовуйте паливо E85.

Запуск генератора

Перед запуском генератора:

1. Переконайтеся, що генератор знаходиться поза приміщенням на сухій рівній поверхні. Залиште принаймні по 2 м вільного простору з усіх боків генератора.
2. Для максимальної безпеки перевірте, чи правильно заземлено генератор.
3. Перевірте, чи достатній рівень оливи в картері. За необхідності додайте оливу.
4. Переконайтеся, що в паливному бака достатньо бензину. Додайте пальне за необхідності.
5. Переконайтеся, що всі електричні пристрої відключені від генератора під час запалювання. Інакше двигун буде запустити важко.

Щоб запустити генератор, виконайте наступні дії:

1. Поверніть перемикач ПАЛЬНЕ (FUEL) у положення ВВІМКНЕНО (ON). (Рис. 1)

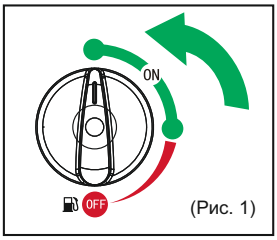

(Рис. 1)

2. Поверніть перемикач ДВИГУН (ENGINE) у положення ВВІМКНЕНО (ON). (Рис. 2)

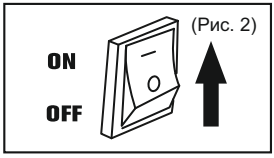

(Рис. 2)

3. Натисніть кнопку ПУСК (START) і утримуйте її протягом 5 секунд. (Рис. 3).



(Рис. 3)

ПРИМІТКА. Якщо двигун не вмикається, відпустіть кнопку і спробуйте знову. Не тримайте перемикач в позиції ПУСК (START) надто довго, оскільки це може пошкодити стартер.

Вимкнення генератора

ПОПЕРЕДЖЕННЯ! Від'єднання працюючого пристрою може призвести до пошкодження генератора. Ніколи не зупиняйте двигун, коли електричні пристрої підключені та працюють.

1. Вимкніть усі електричні пристрої, перш ніж відключати їх від генератора. Від'єднання працюючого пристрою може призвести до пошкодження генератора.
2. Дайте генератору попрацювати без навантаження протягом кількох хвилин, щоб стабілізувати внутрішні температури.
3. Поверніть перемикач ДВИГУН (ENGINE) в положення ВИМКНЕНО (OFF) (Мал. 4).
4. Поверніть перемикач ПАЛЬНЕ (FUEL) у положення ВИМКНЕНО (OFF) (Мал. 4).

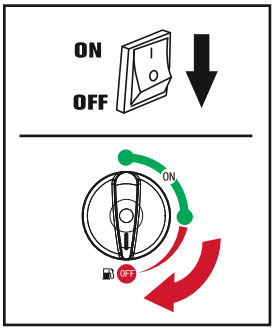

УВАГА! Дозвольте генератору охолонути, перш ніж торкатися до місць, які нагріваються під час використання.

ОБЕРЕЖНО! Якщо бензин залишиться в паливному баку протягом тривалого періоду часу, це може ускладнити запуск генератора в майбутньому. НІКОЛИ не зберігайте генератор протягом тривалого часу (понад 2 місяці) з пальним у паливному баку.

Використання розеток

Перед підключенням приладу або шнура живлення до генератора:

- Переконайтеся, що він справний. Несправні прилади або шнури живлення можуть створити потенціал для ураження електричним струмом.
- Якщо прилад починає працювати з перебоями, повільно або

раптово зупиняється, негайно вимкніть його. Від'єднайте прилади і перевірте, чи не перевищено максимально допустиму потужність генератора.

- Для запуску більшості двигунів приладів потрібна потужність, яка перевищує номінальну.
- Переконайтеся, що електрична потужність інструменту чи приладу не перевищує максимальну потужність генератора.
- У будь-якому випадку необхідно враховувати потужність всіх підключених приладів. Виробники приладів та електроінструментів зазвичай вказують цю інформацію поруч з назвою моделі чи серійним номером приладу.

Паралельна робота/паралельне функціонування
(необов'язково)

Перш ніж підключати прилад до будь-якого генератора, переконайтеся, що прилад справний і що його електричні характеристики не перевищують ємність генератора.

Для запуску більшості моторизованих приладів потрібно більше потужності, ніж вказано в їх документації. Під час запуску електродвигуна може засвітитися індикатор ПЕРЕВАНТАЖЕННЯ (OVERLOAD) (червоний). Це нормально, якщо цей індикатор гасне протягом 5 секунд. Якщо він продовжує світитися, зверніться до дилера свого генератора.

Під час паралельної роботи режим малого холостого ходу повинен бути виставлений в однакове положення на обох генераторах.

Підключіть паралельний блок/короб між двома генераторами, дотримуючись інструкцій.

Для цього пристрою потрібен паралельний блок/короб.

Режим очікування

Підключення до електричної системи будівлі

Підключення резервного живлення до електричної системи бу-

дівлі повинен виконувати кваліфікований електрик. Підключення має ізолювати джерело живлення генератора від мережі та відповідати всім наявним законам і електричним нормам.

У деяких регіонах потрібно зареєструвати генератор у одній із місцевих комунальних компаній. Слідуйте місцевому законодавству для належної реєстрації приладу та користування ним.

УВАГА! Неправильне підключення до електричної системи будівлі може призвести до того, що струм від генератора повернеться в електромережі.

Така зворотна подача може призвести до ураження електричним струмом працівників комунальної компанії або інших осіб, які контактують з лініями під час відключення електроенергії, а генератор може вибухнути, згоріти або спричинити пожежу, коли електропостачання відновиться.

Проконсультуйтеся з комунальною компанією або кваліфікованим електриком перед підключенням до живлення.

Експлуатація на висоті

Для роботи на великій висоті потрібні спеціальні модифікації. Щоб отримати важливу інформацію щодо цих модифікацій, зверніться до авторизованого сервісного центру. Експлуатація цього двигуна на висоті без внесення потрібних модифікацій може збільшити викиди двигуна та зменшити економію палива та продуктивність.

Технічне обслуговування

При технічному обслуговуванні використовуйте тільки ідентичні запчастини. Використання будь-яких інших запчастин може створити небезпеку або пошкодити виріб.

Загальне обслуговування

Зберігайте генератор у чистому та сухому місці, де він не піддається впливу пилу, бруду, вологи чи корозійних парів. Не допускайте, щоб отвори для охолоджуючого повітря в генераторі

забивалися сторонніми матеріалами, такими як листя тощо.

Не використовуйте садовий шланг для очищення генератора. Потрапляння води в паливну систему або інші внутрішні частини пристрою може спричинити проблеми, які скоротять термін служби генератора.

Перевірка/очищення повітряного фільтру

Для належної роботи та тривалого терміну служби тримайте повітряний фільтр чистим.

- Послабте гвинти на обох сторонах кришки обслуговування. Зніміть кришку та відкладіть.
- Від'єднайте затискач кришки повітряного фільтра, потягнувши кришку в сторону, зніміть кришку повітряного фільтра і відкладіть її в сторону.
- Вийміть повітряний фільтр.

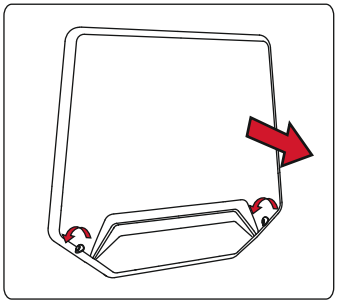

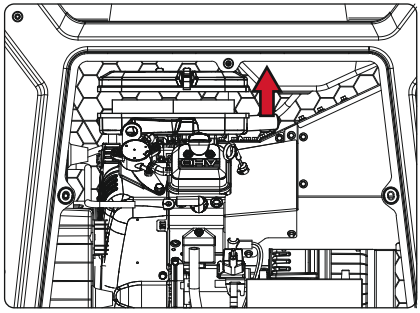

- Вимийте повітряний фільтр теплою мильною водою. Прополощіть та відтисніть зайву воду.
- Встановіть повітряний фільтр назад. **УВАГА!** Упевніться, що фільтр коректно встановлений в генератор. Неправильне його встановлення призведе до потрапляння бруду всередину двигуна, спричиняючи його швидкий вихід з ладу.
- Встановіть на місце повітряний фільтр.
- Знову встановіть праву кришку для обслуговування. Затягніть гвинти, щоб закріпити.

Заміна моторної оливи

Для найкращої роботи моторну оливу слід міняти кожні 100 годин або кожні 6 місяців роботи.

ПРИМІТКА! Злийте моторну оливу, поки двигун ще теплий, але не гарячий.



- Послабте гвинти зі сторони правої кришки для технічного обслуговування. Зніміть кришку й відкладіть її.
- Потягніться під генератор і зніміть чорну гумову прокладку, розташовану під корком для зливу оливи.

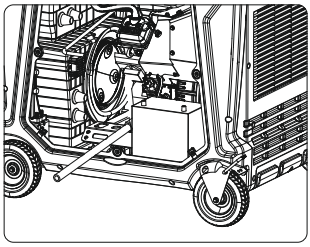

- Поставте під генератор відповідний контейнер для збору відпрацьованої оливи.
- Зніміть кришку оливного баку/щуп.
- Зніміть іншу чорну гумову прокладку, розташовану в передній пробці для зливу оливи.
- За допомогою гайкового ключа вийміть корок зливного отвору і дайте оливі повністю стекти.

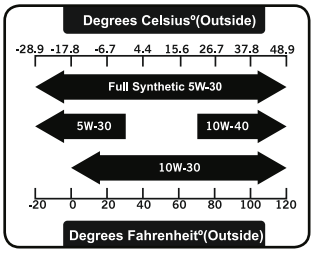

- Знову встановіть маслозаливний корок і надійно його затягніть.
- Знову встановіть дві чорні гумові прокладки (передню та нижню).
- Помістіть генератор у горизонтальне положення та залийте моторну оливу, дотримуючись інструкцій у розділі «Перевірка/Додавання моторної оливи» в цьому посібнику. Інформацію про кількість моторної оливи, необхідної для доливання, шукайте в розділі **Технічні характеристики** вище в цьому посібнику.
- Надійно встановіть корок оливного баку/щуп.

- Надійно встановіть ліву кришку для технічного обслуговування. Закрутіть її шурупами.

ПРИМІТКА. Відпрацьована моторна олива має бути утилізована лише в призначеному для цього місці. Для отримання додаткової інформації зверніться до місцевого продавця.

Заміна свічок запалювання

Щоб забезпечити правильну роботу двигуна, свічка запалювання повинна мати належний проміжок і бути вільною від відкладень. Якщо двигун гарячий, дайте йому охолонути перед обслуговуванням свічки запалювання.

- Послабте гвинти з боку правої кришки обслуговування. Зніміть кришку та відкладіть її в сторону.
- Зніміть ковпачок свічки запалювання.
- Очистіть будь-який бруд навколо основи свічки запалювання.
- Зніміть свічку запалювання за допомогою свічкового ключа.
- Огляньте свічку запалювання.
- Замініть її, якщо електрод зношений або забруднений, або якщо на ізоляторі є тріщини чи сколи.
- Виміряйте проміжок між електродами свічки запалювання за допомогою дротяного щупа.
- Виправте проміжок, якщо необхідно, обережно зігнувши бічний електрод. Розмір проміжка має становити: 0.028-0.031 дюйма (0.7-0.8 мм).

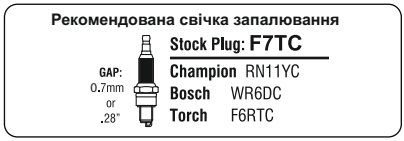

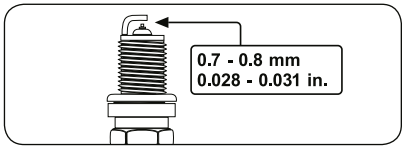

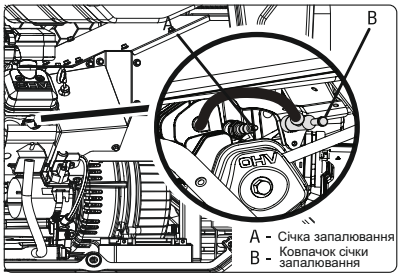

- Поверніть свічку запалювання в вихідне положення; направте нитку/дріт вручну, аби запобігти її/його перехрещенню з іншими.

- Якщо повторно встановлюєте використану свічку запалювання, затягніть її на 1/8-1/4 обертів після того, як свічка ввійде. Якщо встановлюєте нову свічку запалювання, затягніть її на 1/2 оберту після посадки свічки. **ПРИМІТКА.** Неправильно затягнута свічка запалювання стане дуже гарячою і може пошкодити двигун. Будьте пильними, аби не перехрестити нитки/дроти свічки запалювання, бо це може серйозно пошкодити генератор.
- Прикріпіть ковпачок свічки запалювання.
- Закрийте праву кришку для обслуговування.

Обслуговування іскрогасників

Іскрогасник необхідно обслуговувати кожні 100 годин, щоб він продовжував працювати належним чином.

Якщо двигун працював, глушник буде дуже гарячим. Перед обслуговуванням іскрогасника дайте глушнику охолонути.

- Викрутіть два гвинти та зніміть хвостову трубу та іскрогасник.
- Використовуйте щітку, щоб видалити нагар з екрану іскрогасника. Видаляйте нагар обережно, аби не пошкодити екран.

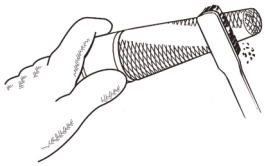

- На іскрогаснику не повинно бути тріщин чи патьоків. Замініть іскрогасник, якщо він пошкоджений.
- Встановіть іскрогасник у порядку, зворотному зняттю.

Злив паливного баку/ карбюратора

Щоб запобігти утворенню смол у паливній системі, злийте паливо з баку та карбюратора перед зберіганням.

Спорожнення паливного бака:

- Зніміть корок паливного бака, зніміть паливний фільтр, вилийте вміст паливного бака в відповідний контейнер.
- Ми рекомендуємо використовувати наявний у продажу ручний бензиновий насос, щоб спорожнити бак. Не використо-

вуйте електричний насос. Перекачайте бензин, вставивши наконечник ручного насоса в захисну частину насоса. Знову встановіть паливний фільтр і кришку паливного баку.

Спорожнення карбюратора:

- Послабте гвинти збоку правої кришки обслуговування. Зніміть кришку та відкладіть.
- Поверніть багатофункціональний перемикач у положення RUN.
- Підставте відповідний контейнер під дренажний отвір карбюра; послабте гвинти.
- Дайте пальному повністю стікти в контейнер.
- Надійно закрутіть зливний гвинт.
- Поверніть багатофункціональний перемикач у положення ВИМКНЕНО (OFF).

Транспортування

Поверніть багатофункціональний перемикач у положення ВИМКНЕНО (OFF).

Переконайтеся, що двигун і його вихлопи встигли охолонути.

Не перехиляйте генератор, щоб зменшити ймовірність витоку палива.

Використовуючи мотузки або кріпильні ремені для кріплення генератора під час транспортування, переконайтеся, що в якості точок кріплення використовуйте лише стрижні рами. Не прив'язуйте мотузки чи ремені до будь-яких частин корпусу генератора або складної ручки для транспортування.

Зберігання

Під час підготовки генератора до зберігання дайте йому охолонути протягом 30 хвилин, а потім дотримуйтеся наведених нижче вказівок.

Час зберігання	Підготовка до зберігання
Менше 2-х місяців	Злийте бензин із баку та утилізуйте його у відповідний контейнер згідно з державними та місцевими постановами.
Від 2-х місяців до 1 року	Злийте бензин із баку та утилізуйте його у відповідний контейнер згідно з державними та місцевими постановами.
Довше 1 року	- Зніміть свічку запалювання. - Злийте бензин із баку та утилізуйте його у відповідний контейнер згідно з державними та місцевими постановами. - Налийте столову ложку моторної оливи в циліндр свічки. Повільно повертайте двигун за допомогою тягового троса, щоб розподілити моторну оливу. - Встановіть свічку запалювання на її місце. - Замініть моторну оливу. - Коли зберігання завершено, залийте свіжий бензин.
ПРИМІТКА. Якщо ви зберігаєте бензин у відповідному контейнері для подальшого використання, переконайтеся, що бензин оброблено стабілізатором палива відповідно до інструкцій виробника стабілізатора.	

Розклад технічного обслуговування

ПРИМІТКА. Якщо до вашого двигуна додається окрема інструкція, окрім цієї, то слідуйте розкладу техобслуговування, який вказаний в ній.

	Перед кожним використанням	Після 1-го місяця або 20 годин роботи	Кожні 3 місяці або 50 годин роботи	Кожні 6 місяців або 100 годин роботи	Щороку або кожні 300 годин роботи
Перевірте моторну оливу	●				
Замініть моторну оливу		●		●	
Перевірте повітряний фільтр	●				
Очистіть повітряний фільтр			●		
Замініть повітряний фільтр					●
Перевірте/переналаштуйте свічку запалювання				●	
Замініть свічку запалювання					●
Перевірте/налаштуйте швидкість холостого ходу					●
Очистіть паливний бак та фільтр				●	
Перевірте паливний шланг	●				
Паливний фільтр	**Оглянути**				**Замінити**
Перевірте/налаштуйте проміжок (отвір) клапана					●
Очистіть іскрогасник				●	

ПРИМІТКА. Технічне обслуговування слід проводити частіше, якщо генератор використовується в запилених місцях.

Якщо генератор перевищив максимальні показники, зазначені в таблиці, технічне обслуговування все одно має бути виконано відповідно до інтервалів часу або годин, зазначених в даній таблиці.

Усунення несправностей

Двигун не запускається

Можлива причина	Рішення
Акумулятор не заряджений	Зарядіть акумулятор
Перемикач двигуна знаходиться в положенні ВИМКНЕНО (OFF)	Переведіть перемикач в положення УВІМКНЕНО (ON)
Немає пального	Залийте пальне в паливний бак
Несвіжий бензин або вода в бензині.	Злийте всю систему та залийте свіже пальне.
Низький рівень моторної оливи	Двигун оснащений системою відключення за низького рівня оливи. Якщо рівень оливи низький, її необхідно залити перед запуском приладу. Перевірте рівень моторної оливи та за потреби долийте.
Мультиперемикач знаходиться в положенні ВИМКНЕНО (OFF)	Поверніть мультиперемикач у положення ПУСК (START).
Свічка запалювання несправна, забруднена або має неправильний проміжок.	Замініть свічку запалювання.
Двигун зберігається без обробки або зливу бензину, або заправлений поганим бензином.	Злийте паливо. Заправити свіжим бензином.
Брудний паливний фільтр.	Замініть паливний фільтр або зверніться до кваліфікованого сервісного центру.

Двигуну бракує потужності

Можлива причина	Рішення
Брудний паливний фільтр.	Перевірте складові паливного фільтру. Очистіть чи замініть фільтр за потреби.
Двигун зберігається без обробки або зливу бензину, або заправлений поганим бензином.	Злийте паливо. Заправити свіжим бензином. Якщо це не вирішило проблему, зверніться до кваліфікованого сервісного центру.

Розетки змінного струму не працюють

Можлива причина	Рішення
Індикатор OUTPUT ВИМКНЕНО і світиться індикатор ПЕРЕВАНТАЖЕННЯ.	Перевірте навантаження змінного струму. Зупиніть та перезапустіть двигун. Перевірте вхідний отвір для охолодженого повітря. Зупиніть та перезапустіть двигун.
Спрацював захисний автомат ланцюга.	Перевірте розетки змінного струму та перезапустіть захисні автомати ланцюга.
Система GFCI (система захисного вимкнення) активована.	Скиньте GFCI (система захисного вимкнення).
Під'єднаний прилад пошкоджений чи зіпсований.	Спробуйте інший пристрій.

Якщо проблема не зникає після вирішення вищенаведеними способами, зверніться до найближчого авторизованого сервісного центру.

СЕРВІСНЕ ОБСЛУГОВУВАННЯ

УВАГА! Зареєстрований електронний гарантійний талон є абсолютно рівнозначним фізичному документу.

По всіх питаннях, що пов'язані з технічним обслуговуванням генератора, звертайтеся в наші спеціалізовані сервісні центри. Детальна інформація про всі сервісні центри, які уповноважені ремонтувати та проводити технічне обслуговування генератора, розміщена на сайті:

kwitka.ua

АВТОРИЗОВАНІ СЕРВІСНІ ЦЕНТРИ КВІТКА

Львів, вул.Промислова, 47А

Київ, вул. Електротехнічна, 45

Івано-Франківськ, вул Польова, 2А

Луцьк, вул. Рівненська, 76А

ПУНКТИ ПРИЙМАННЯ:

Мукачево, вул. Кооперативна,50

Більше тут

Завантажуйте ЗАСТОСУНОК - ремонтуйте ЛЕГКО!

ВИРІБ .....

МОДЕЛЬ .....

ТОРГОВЕЛЬНА ОРГАНІЗАЦІЯ .....

ДАТА ПРОДАЖУ .....

ВИРІБ .....

МОДЕЛЬ .....

ТОРГОВЕЛЬНА ОРГАНІЗАЦІЯ .....

ДАТА ПРОДАЖУ .....

ВИРІБ .....

МОДЕЛЬ .....

ТОРГОВЕЛЬНА ОРГАНІЗАЦІЯ .....

ДАТА ПРОДАЖУ .....

ГАРАНТІЙНИЙ ТАЛОН

УВАГА! Зареєстрований електронний гарантійний талон є абсолютно рівнозначним фізичному документу.

Виріб, модель .....

Серійний номер .....

Продавець .....

Покупець (П.І.Б.) ..... Контактний телефон .....

Дата продажу .....

Інструкцію та виріб у справному стані та в повній комплектації отримав.
З умовами гарантії ознайомлений та погоджуюсь.

Підпис покупця .....

Гарантійний термін починається з дня продажу виробу і скаладає 1 рік на генератори. Протягом гарантійного терміну безкоштовно усуваються несправності, які виникли за вини виробника. Гарантія набуває сили лише при коректному заповненні гарантійного талону та відрізних купонів. Виріб приймається на ремонт у чистому вигляді та повній комплектації!

ВІДМІТКА ПРО ТЕХНІЧНЕ ОБСЛУГОВУВАННЯ ТА ГАРАНТІЙНИЙ РЕМОНТ

Виконавець (організація)		
Номер замовлення		
Дата прийому		
Дефект		
Виконані роботи		
Підпис виконавця		
Підпис клієнта		
Дата видачі		

УВАГА! При перших ознаках несправності виробу (підвищений шум, вібрація, втрата потужності, сильне іскріння, запах гару і т.д. його подальша експлуатація забороняється.

КВІТКА СЕРВІСНИЙ ЦЕНТР

КВІТКА СЕРВІСНИЙ ЦЕНТР

КВІТКА СЕРВІСНИЙ ЦЕНТР

УВАГА! Зареєстрований електронний гарантійний талон є абсолютно рівнозначним фізичному документу.

Гарантійний ремонт не виконується у випадку якщо:

1. Гарантійний талон відсутній.
2. Гарантійний талон не заповнений.
3. Закінчився гарантійний термін в Гарантійному талоні.
4. При відсутності заводського номеру на виробі, при зовнішньому пошкодженні виробу.
5. При перевантажені виробу чи використанні не за призначенням.
6. При спробі самостійному розборі та ремонті виробу.
7. При повному зносі швидкозношуваних компонентів та їх несвоєчасній заміні, що призводить до поломки виробу.
8. Якщо інструмент надається у розібраному вигляді.
9. Наявні механічні пошкодження (тріщини і т.д.) і пошкодження викликані дією агресивних середовищ, потраплянням чужорідних предметів всередину виробу і вентиляційні отвори, а також на пошкодження, що виникли внаслідок неправильного зберігання (корозія металевих частин).
10. При несправностях, що виникли внаслідок перевантаження виробу або неправильної експлуатації, використанням виробу не за призначенням, а також нестабільності параметрів електромережі.
11. При несправностях, викликананих забрудненням паливної або охолоджувальної системи.

Виріб в гарантійний ремонт здається лише у повній комплектації.

Додаткове профілактичне обслуговування виробу проводиться за додаткову оплату.

УВАГА! Перед початком роботи уважно ознайомтесь з інструкцією з експлуатації!

АВТОРИЗОВАНІ СЕРВІСНІ ЦЕНТРИ КВІТКА

Львів, вул.Промислова, 47А

Івано-Франківськ, вул Польова, 2А

Київ, вул. Електротехнічна, 45

Луцьк, вул. Рівненська, 76А

ПУНКТИ ПРИЙМАННЯ:

Мукачево, вул. Кооперативна,50

КВІТКА СЕРВІСНИЙ ЦЕНТР

Електронний гарантійний талон

Якщо вам все підійшло в даній покупці, тоді впродовж 10 днів з моменту купівлі товару активуйте ваш Е-КВІТКА:

1. Відскануйте цей QR-код;
2. Заповніть всі поля в електронній формі;
3. Отримайте підтвердження на пошту у вигляді електронного гарантійного талону.

ПІСЛЯПРОДАЖНЕ ОБСЛУГОВУВАННЯ У КВІТЦІ СТАЛО ЩЕ ЗРУЧНІШИМ!

МИ ВПРОВАДИЛИ ЕЛЕКТРОННИЙ ГАРАНТІЙНИЙ ТАЛОН Е-КВІТКА

Е-КВІТКА - це документальне підтвердження гарантії на товар, аналогічне паперовому гарантійному талону.

З ним вам більше не потрібно хвилюватись про втрату документів та накопичувати паперові гарантійки.

Е-КВІТКА - це ще одне підтвердження офіційної гарантії та оригінального товару від виробника.

ПЕРЕВАГИ Е-КВІТКА

Просто
Одна гарантійна форма для всіх брендів електро- та бензоінструментів.

Швидко
Ваш електронний гарантійний талон активується одразу після заповнення, надсилається вам на пошту та автоматично зберігається в нашій базі.

Надійно
Електронний гарантійний талон завжди буде у вашому телефоні та СЕРВІСНОМУ ЦЕНТРІ КВІТКА. Всі дані про товар будуть заповнені, а дата купівлі вказана коректно.

Зручно
Ми самостійно зареєструємо додаткову гарантію, передбачену для вашого інструмента.

УВАГА! ЗАРЕЄСТРОВАНИЙ ЕЛЕКТРОННИЙ ГАРАНТІЙНИЙ ТАЛОН Є АБСОЛЮТНО РІВНОЗНАЧНИМ ФІЗИЧНОМУ ДОКУМЕНТУ.

Виробник: CHONGQING SENCI IMPORT/EXPORT TRADE CO., LTD.
Місцезнаходження: No 200, Tongxingbeiroad, Tongjiaxi town, Beibei District, Chongqing, China, Китай

Імпортер: ПРОФІЦЕНТР КВІТКА, ТОВ
Місцезнаходження: м. Львів, вул. Промислова, 47А
Рік виробництва: 2026

Інструкція перекладена з оригіналу

This gasoline generator is certified in accordance with CE and ISO 9001

КВІТКА

0 800 30 32 10

Будуємо з КВІТКОЮ!

kwitka.ua